M8 DIN1587

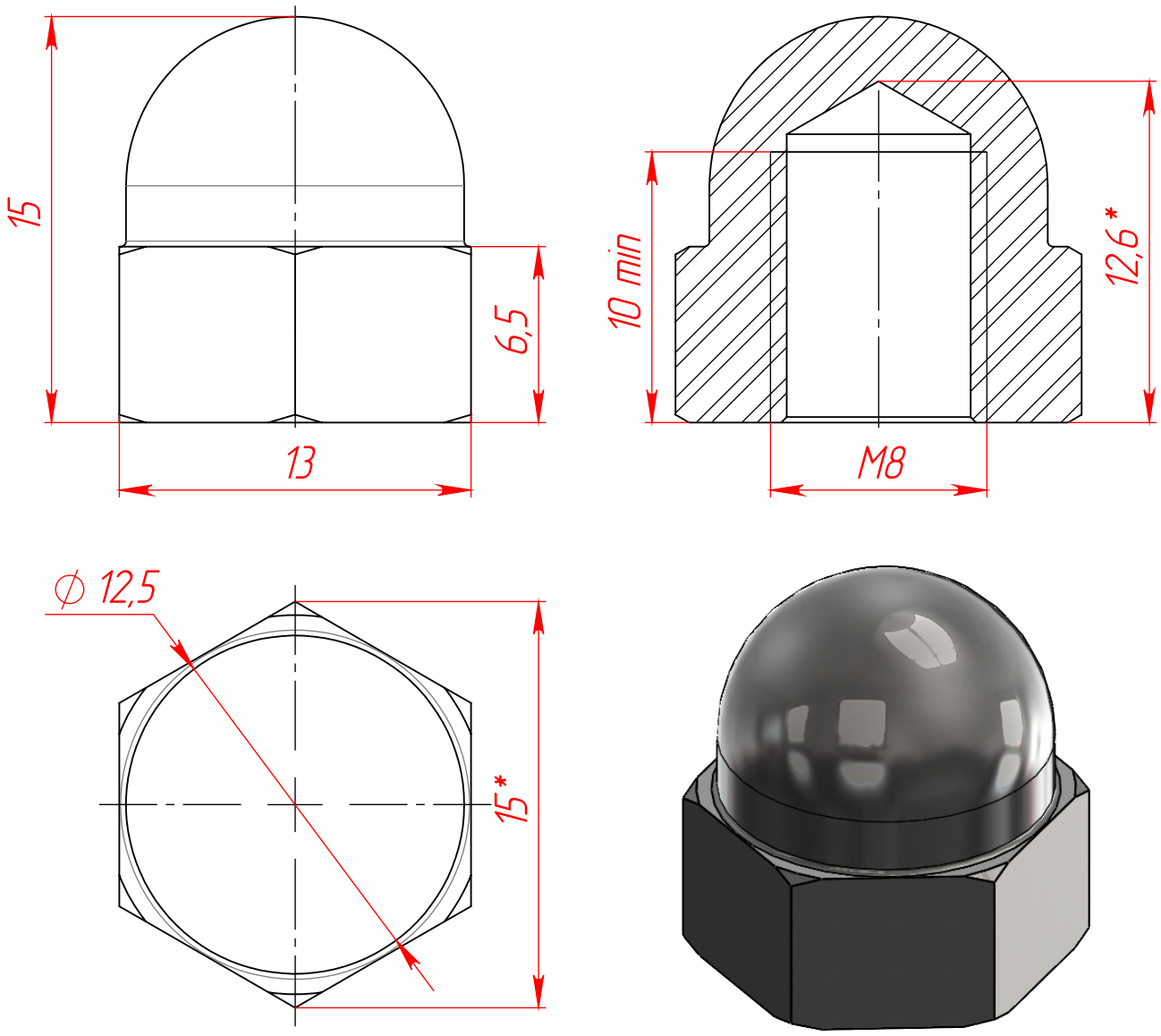


# M8 DIN1587

| Изм. | Лист | № докум. | Подп. | Дата | | Лит. | Масса | Масштаб |
|---|---|---|---|---|---|---|---|---|
| Разраб. | | | | | Гайка колпачковая | | | 4:1 |
| Пров. | | | | | | Лист 1 | Листов 1 | |
| Т. контр. | | | | | | | | |
| Н. контр. | | | | | Сталь оцинкованная | www.rsi-llc.ru | | |
| Утв. | | | | | | | | |

Перв. примен.

Справ. №

Подп. и дата

Инв. № дубл.

Взам. инв. №

Подп. и дата

Инв. № подл.

Копировал

Формат А4